02

掘削・整地・運搬

ホイールローダー 21
スキッドステアローダ 22
ブルドーザー 23
クレーン仕様機 24
パイプクラム 25
スライドアーム(上下型・ボックス型) 26
キャリアダンプ 27
砕石クラッシャー/ふるい機 28

ホイールローダー

快適な操作性と居住性、ハイレベルな安全性を追求。
また容易なメンテナンス性。環境面への配慮も考慮。

■ZW20 / ■ZW30

■外形図

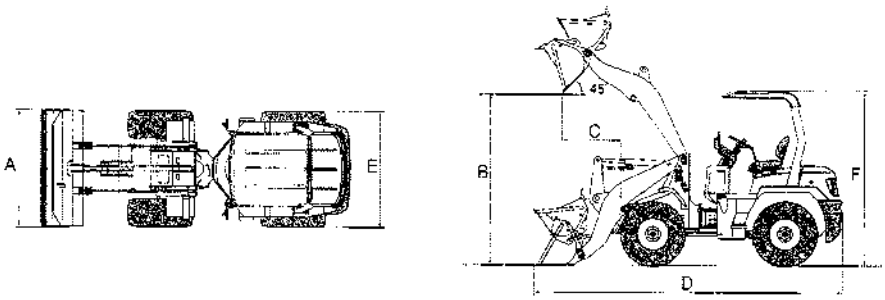

■仕様

※ノーパンク仕様あり。

型式			ZW20	ZW20L	ZW30	ZW30L
バケット容量		m^3	0.3	0.36	0.4	0.46
定格積載質量（常用荷重）		kgf	500	580	700	740
最高速度　前進		km/h	15	15	15	15
最高速度　後進		km/h	15	15	15	15
最大堀起力（バケット）		kN	20.6	20.6	29.3	29.3
		kgf	2,100	2,100	2,990	2,990
定格出力		kW/min^{-1}	15.8/2,500	15.8/2,500	22.2/2,200	22.2/2,200
		PS/min^{-1}	22/2,500	22/2,500	30/2,200	30/2,200
燃料タンク容量		ℓ	33	40	45	40
寸法 mm	バケット幅	A	1,350	1,405	1,570	1,570
	ダンピングクリアランス	B	1,850	1,800	2,155	2,105
	ダンピングリーチ	C	570	620	775	865
	全長（バケット地上）	D	3,440	3,880	4,140	4,435
	全幅（車体）	E	1,335	1,385	1,505	1,505
	全高　キャノピ/キャプ	F	2,350/2,395	1,985/1,985	2,415/2,480	2,085/2,085
運転質量　キャノピ/キャプ		kg	1,945/2,015	1,985/2,165	2,785/3,035	2,645/2,825

ホイールローダの運転資格について

区分	適用機種	資格	公道運転資格
機体重量3t未満	ZW20～ZW50	車両系建設機械（整地・運搬・積込み用） 特別教育	小型特殊免許
機体重量3t以上	LX50-7以上	車両系建設機械（整地・運搬・積込み用） 技能講習	大型特殊免許

●公道を走行する場合は、道路交通法による免許が必要です。
（全高2.8m以下で、幅1.7m以上、かつ長さ4.7m以下の車両は小型特殊免許、それ以上の車両は大型特殊免許が必要です。）

※本カタログに記載されている仕様は、代表的な機種です。詳しい仕様についてはお問い合わせ下さい。

スキッドステアローダ

高効率をきわめたパワフルな作業性能。
先進のエレクトロニクス技術&高耐久デザイン。

■703 / ■704 / ■705 / ■706

■寸法図

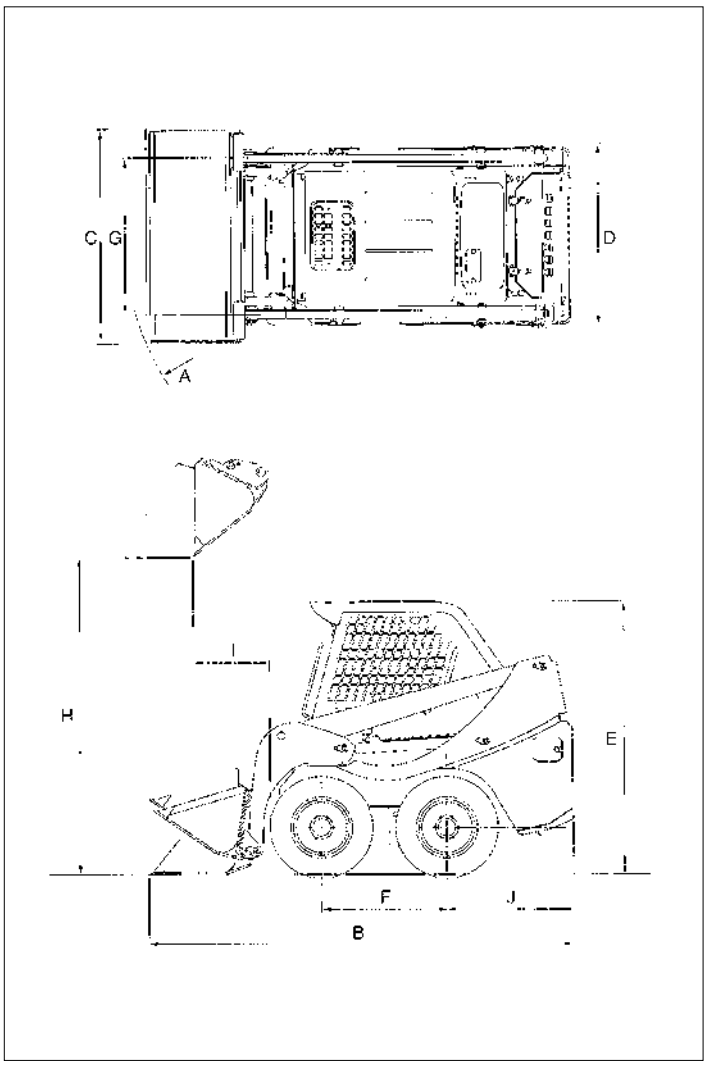

■仕様

型式			703	704	705	706
バケット容量		m^3	0.14	0.17	0.22	0.28
最大荷重		kg	350	420	560	650
常用荷重		kg	270	320	430	500
ブーム上昇時間（負荷）		秒	5.0	5.0	4.5	4.5
バケット前傾時間		秒	2.6	2.6	2.3	2.3
走行速度（前進・後進とも）		km/h	0～9.0	0～9.0	0～11.0	0～11.0
最大けん引力（負荷）		kN（kgf）	9.8（1000）	10.8（1100）	15.7（1600）	17.7（1800）
最小旋回半径（バケット最外部）		mm A	1,665	1,685	2,050	2,090
寸法 mm	全長（バケット地上）	B	2,515	2,515	2,830	2,830
	全幅（バケット）	C	900	1,050	1,230	1,420
	全幅（車体）	D	895	1,040	1,180	1,270
	全高（バケット地上）	E	1,770	1,770	1,830	1,830
	ホイールベース	F	720	720	830	830
	トレッド（前・後輪）	G	740	825	965	1,030
	最低地上高		155	155	170	170
	ダイビングクリアランス	H	1,815	1,815	2,130	2,130
	ダイビングリーチ	I	470	470	480	480
	リヤーオーバハング	J	720	720	840	840
重量		kg	1,070	1,120	1,680	1,750
燃料タンク容量		ℓ	20	20	32	32

※本カタログに記載されている仕様は、代表的な機種です。詳しい仕様についてはお問い合わせ下さい。

ブルドーザー

優れたメンテナンス性により保守コストを低減。

■D3G / ■D5H / ■D6H

■外形図

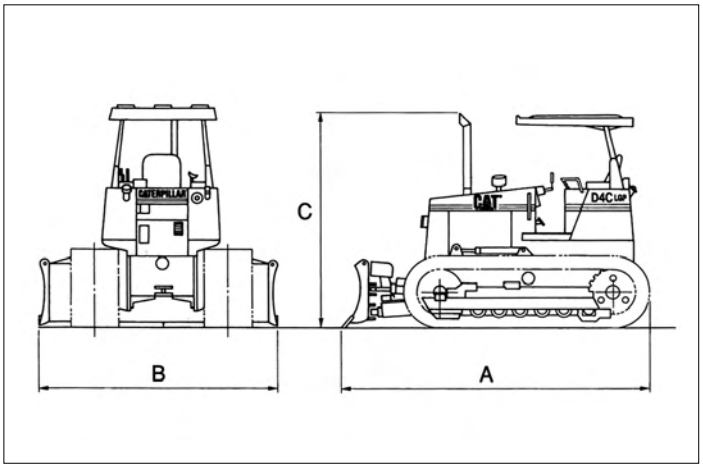

■仕様

メーカー		新キャタピラー三菱							
機種名		BD2JⅡ	D3G		D3K-LGP	D5N		D6H	D6N (PS)
型式		ダイレクトパワーシフト	ハイドロスタティック		ハイドロスタティック	ダイレクトドライブパワーシフト		パワーシフト	パワーシフト
		乾地	湿地	乾地	湿地	湿地	乾地	湿地	湿地
運転質量	kg	3,780	7,750	7,350	8,550	13,200	11,900	20,500	16,550
定格出力	kW/min^{-1}	29.4/2,300	57/2,200		55/-	86/2,000		135/-	108/2,400
	PS/rpm	40/2,300	75/2,200		75/-	117/2,000		183/-	147/2,400
最大牽引力	kN	—	—		—	—		—	—
	kgf	—	—		—	—		—	—
接地圧	kPa	35.3	29.0	43.1	31	32	48	30	30
	kgf/cm^2	0.36	0.3	0.44	0.32	0.33	0.49	0.31	0.31
走行速度 1速 前進/後進	km/h	2.8/3.3	2.3/2.8		9.0/10.0	3.2/3.9		3.8/4.8	3.5/4.4
走行速度 2速 前進/後進	km/h	4.1/4.8	4.2/5.1		9.0/10.0	5.7/6.9		6.5/8.3	6.1/7.7
走行速度 3速 前進/後進	km/h	7.9/9.4	0～9.0/0～9.7		9.0/10.0	9.2/11.8		11.3/14.3	10.4/13.1
走行速度 4速 前進/後進	km/h	—	—		9.0/10.0	—		—	—
ブレード幅	mm	2,230	3,105	2,460	3,150	3,360	3,075	3,995	3,850
シュー幅	mm	300	635	405	635	770	560	1,000	865
A. 全長	mm	3,355	4,020	4,020	4,235	4,975	4,555	5,570	5,465
B. 全幅	mm	2,230	3,105	2,460	3,150	3,36,	3,075	3,995	3,860
C. 全高	mm	2,345	2,795	2,765	2,790	3,060	2,980	3,220	3,120

メーカー		新キャタピラー三菱					
機種名		D6R-LGP	D21P-8	D31PX-21	D31PX-22	D65PX-12E	D65PX-16
型式		パワーシフト	ハイドロシフト	ハイドロスタティック	ハイドロスタティック	トルクフロー+HSS	トルクフロー+HSS
		乾地	湿地	湿地	湿地	湿地	湿地
運転質量	kg	21,700	4,320	7,610	8,140	20,250	20,940
定格出力	kW/min^{-1}	149/-	29.4/2,450	56/2,000	58/2,200	140/1,950	153/1,950
	PS/rpm	203/-	40/2,450	56/2,000	58/2,200	140/1,950	153/1,950
最大牽引力	kN	—	43.9	87.9	—	—	—
	kgf	—	4,480	8,960	—	—	—
接地圧	kPa	33	24.6	28.4	30.4	31	33
	kgf/cm^2	0.33	0.25	0.29	0.31	0.32	0.34
走行速度 1速 前進/後進	km/h	3.8/4.8	2.6/3.3	4.3/4.3	3.4/4.1	3.9/5.0	3.6/4.4
走行速度 2速 前進/後進	km/h	5.2/6.6	4.4/5.6	6.5/6.5	5.6/6.5	6.8/8.6	5.5/6.6
走行速度 3速 前進/後進	km/h	8.5/10.9	—	8.5/8.5	8.5/8.5	10.6/13.4	11.2/13.4
走行速度 4速 前進/後進	km/h	—	—	—	—	—	—
ブレード幅	mm	4,065	2,560	2,875	2,875	3,970	3,970
シュー幅	mm	1,000	510	600	600	950	940
A. 全長	mm	5,725	3,350	3,975	4,410	5,550	5,700
B. 全幅	mm	4,065	2,560	2,875	2,875	3,970	3,970
C. 全高	mm	3,245	3,475	2,720	2,800	3,090	3,190

※本カタログに記載されている仕様は、代表的な機種です。詳しい仕様についてはお問い合わせ下さい。

クレーン仕様機

スタンダードタイプのショベルはP18～P19をご覧下さい。
「つる」「掘る」一台二役の「移動式クレーン仕様機」。
「クレーン等安全規則」「移動式クレーン構造規格」に合致した小型移動式クレーン。

■SK200-8 / ■SK135SR

■作業範囲図

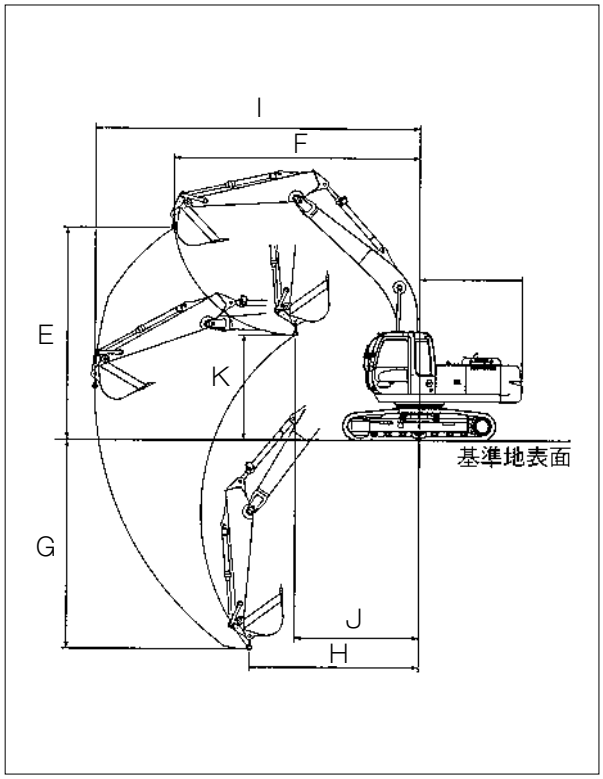

■外形図

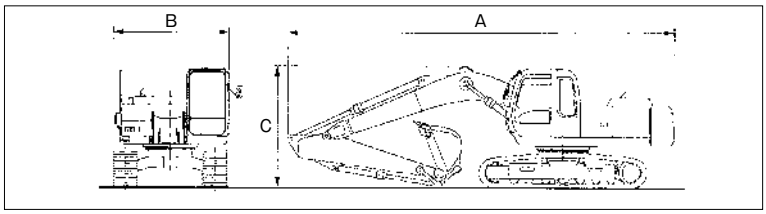

■仕様

メーカー			コベルコ			
型式			SK70SR-1ES	SK135SR-1ES	SK200-8	SK225SR
バケット容量・新JIS		m^3	0.28	0.5	0.8	0.8
バケット幅		mm	750	1000	1160	1160
クローラ種別			ゴムパット	ゴムパット	鉄	鉄
クレーン能力	吊り上げ能力	最大 t×m	1.8×2.0	2.9×3.5	2.9×6.0	2.9×5.0
		最小作業半径時 t×m	1.8×1.37	2.9×1.87	2.9×2.82	2.9×2.5
		最大作業半径時 t×m	0.5×5.43	1.1×7.3	1.7×8.6	1.7×8.5
	E. 最大吊り高さ	mm	3,830	5,110	6,350	6,310
	F. 同上時作業半径	mm	2,540	4,520	6,070	4,670
	G. 最大吊り深さ	mm	3,600	4,970	5,900	5,820
	H. 同上時作業半径	mm	2,450	3,470	3,970	3,980
	I. 最大作業半径	mm	5,430	7,290	8,660	8,500
	J. 最小作業半径	mm	1,370	1,870	2,820	2,500
	K. 同上時吊り高さ	mm	2,800	2,650	3,240	3,870
掘削能力 mm	最大掘削半径		6,310	8,340	9,900	9,710
	最大掘削深さ		4,100	5,520	6,700	6,590
	最大掘削高さ		7,180	8,630	9,600	10,570
	最大ダンプ高さ		5,120	6,200	6,790	7,700
	最小旋回半径		1,750	2,380	3,560	2,290
機体寸法 mm	A. 全長		5,780	7,360	9,450	8,860
	B. 全幅		2,320	2,490	2,800	3,000
	C. 全高		2,600	2,740	2,930	3,130
	クローラ幅		450	500	600	600
接地圧		kPa{kg/cm^2}	32{0.32}	42{0.43}	44{0.45}	50{0.51}
走行速度		km/h	5.5/3.1	6.0/3.5	6.0/3.6	6.0/3.6
燃料種別		ℓ	軽油/85	軽油/168	軽油/340	軽油/300
機械質量		kg	7,170	13,400	19,700	22,300
低騒音型			低	超低	超低	超低
排出ガス対策			2次	2次	オフロード	オフロード
資格等（掘削作業）			技能講習	技能講習	技能講習	技能講習
資格等（クレーン作業）			技能講習	技能講習	技能講習	技能講習

※本カタログに記載されている仕様は、代表的な機種です。詳しい仕様についてはお問い合わせ下さい。

パイプクラム

アームスライド部にガタつきの少ない、クロスサポート方式を採用。

作業スピード重視 ロープテレスコ式クラムシェル

●新伸縮構造と新油圧回路の採用で、スピーディかつ滑らかなテレスコ伸縮動作を実現しました。
●スリムなアーム構造で、作業時のアーム損傷を軽減。テレスコ垂直時、バケット幅よりテレスコアームが突出しません。
●無線式リモコンシステムも用意しています。厳しい作業環境下で離れた場所あるいは作業機の良く見える場所から操作できます。
●ワイヤロープの交換時間を大幅に延長しました。

■作業範囲図

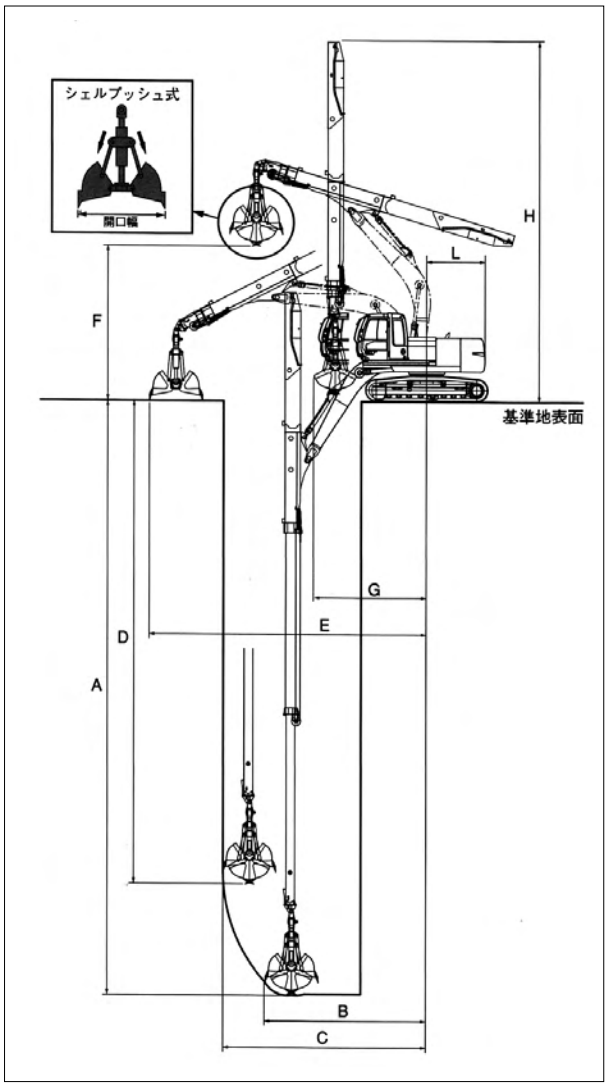

■仕様

型式			ZX225USRLC-3	ZX330LC-3
テレスコアーム形式			S-TC200R-8	S-TC300R-7
運転質量（スライドキャップ付き）		kg	29,200	42,800
バケット容量		m^3	0.8	1.3
バケット開口幅		mm	2,080	2,320
作業範囲	A 最大垂直掘削深さ	mm	21,150	25,000
	B 最大垂直掘削深さ時の半径	mm	5,880	6,630
	C 最大垂直掘削半径	mm	7,450	8,400
	D 最大垂直掘削半径時の深さ	mm	17,140	20,510
	E 最大作業半径	mm	10,170	11,170
	F 最大ダンプ高さ	mm	6,050	5,570
	G 最小旋回半径	mm	3,880	5,300
	H 最小旋回半径時の高さ	mm	13,040	15,660

※本カタログに記載されている仕様は、代表的な機種です。詳しい仕様についてはお問い合わせ下さい。

スライドアーム（上下型・ボックス型）

アームスライド部にガタつきの少ない、
クロスサポート方式を採用。

●標準アームに比べ、
ワイドな作業範囲を実現。

●機械の大きさに制限を
受ける狭い現場、上下水道、
法面作業や河川の浚渫など、
幅広い作業に威力発揮。

●ペダルによる、
スムーズなアームスライド
操作が可能です。

■ZAXIS135US上下型

■作業範囲図

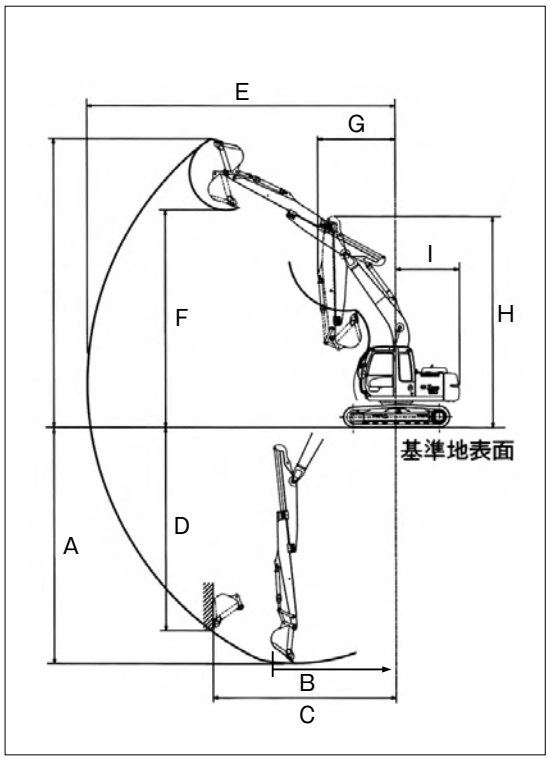

■仕様

型式		ZX75US-A		ZX135US	
タイプ		上下型	ボックス型	上下型	ボックス型
スライドアーム形式		SA60-6	BSA75	SA120-6	BSA120
アームスライド量	mm	1,770	1,800	2,000	2,000
運転質量	kg	8,000	8,000	14,700	14,600
バケット容量	m^3	0.23	0.23	0.4	0.4
作業範囲 A 最大垂直掘削深さ	mm	8,630	8,490	10,360	10,090
作業範囲 B 最大垂直掘削深さ時の半径	mm	6,580	6,510	7,840	7,700
作業範囲 C 最大垂直掘削半径	mm	5,460	5,140	6,780	6,500
作業範囲 D 最大垂直掘削半径時の深さ	mm	5,010	5,220	6,090	6,010
作業範囲 E 最大作業半径	mm	8,480	8,190	10,650	10,260
作業範囲 F 最大ダンプ高さ	mm	6,450	6,190	8,220	7,830
作業範囲 G 最小旋回半径	mm	2,260	6,480	7,360	7,530
作業範囲 H 最小旋回半径時の高さ	mm	6,260	6,840	7,360	7,530
作業範囲 I 後端旋回半径	mm	1,240	1,240	1,510	1,510
輸送時全長	mm	6,510	6,840	7,880	8,090
輸送時全高	mm	2,680	2,760	2,920	2,850
増量カウンタウエイト	kg	500	500	800	800

型式		ZX200-3	ZX225USR-3	
タイプ		上下型	上下型	ボックス型
スライドアーム形式		SA200-7	SA200-7	BSA200-7
アームスライド量	mm	2,300	2,300	2,300
運転質量	kg	21,500 (21,000)	23,100 (23,600)	23,100 (23,600)
バケット容量	m^3	0.51	0.51	0.51
作業範囲 A 最大垂直掘削深さ	mm	12,260	12,260	12,250
作業範囲 B 最大垂直掘削深さ時の半径	mm	9,390	9,390	9,340
作業範囲 C 最大垂直掘削半径	mm	7,940	7,940	8,400
作業範囲 D 最大垂直掘削半径時の深さ	mm	7,200	7,200	6,450
作業範囲 E 最大作業半径	mm	10,850	10,850	10,960
作業範囲 F 最大ダンプ高さ	mm	8,050	8,050	8,130
作業範囲 G 最小旋回半径	mm	3,390	3,390	3,390
作業範囲 H 最小旋回半径時の高さ	mm	8,490	8,490	8,490
作業範囲 I 後端旋回半径	mm	2,740	1,990	1,990
輸送時全長	mm	10,190	9,540 (9,670)	9,780
輸送時全高	mm	2,970	3,030	3,000
増量カウンタウエイト	kg	1,000	250	250

※本カタログに記載されている仕様は、代表的な機種です。詳しい仕様についてはお問い合わせ下さい。

キャリアダンプ

■C30R-2

作業性能 更に、360度旋回で高い作業効率を実現。

■寸法図

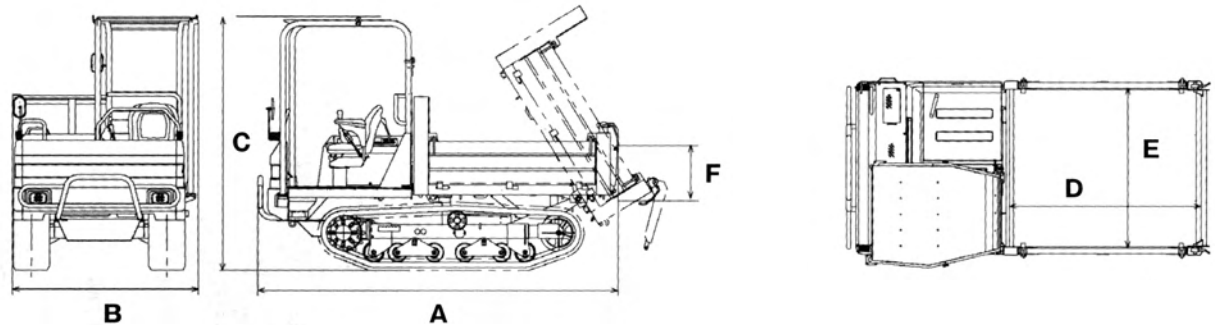

■仕様

メーカー		ヤンマー	ヤンマー	モロオカ	日立建機		
型式		C12R-A	C30R-2	MST-600	EG40R-C	EG70R-3	EG110R
最大積載荷重 (kg)		990	2,500	3,300	4,000	6,500	11,000
全体寸法 (mm)	全長 A	2,570	3,200	3,790	4,100	5,650	6,000
	全幅 B	950	1,650	1,950	2,210	2,500	3,000
	全高 C	1,350	2,255	2,270	2,430	2,910	3,000
荷台寸法 (mm)	全長 D	1,470	1,685	2,600	2,130	2,950	3,400
	全幅 E	830	1,410	1,950	2,075	2,200	2,750
	全高 F	320	370	350	——	——	——
荷台容量 (m^3)	平積	0.40	0.88	1.3	1.55	2.2	4.06
燃料種別 (L)		軽油/14.5	軽油/40	軽油/68	軽油/100	軽油/165	軽油/300
運転質量 (kg)		880	2,290	4,110	6,200	11,500	16,100
資格等 (不整地)		特別教育	技能講習	技能講習	技能講習	技能講習	技能講習

※本カタログに記載されている仕様は、代表的な機種です。詳しい仕様についてはお問い合わせ下さい。

砕石クラッシャー

大容量ジョークラッシャーと、油圧式クラッシャー保護機構により、
処理能力が大幅にアップ。

■BR380JG

■寸法図

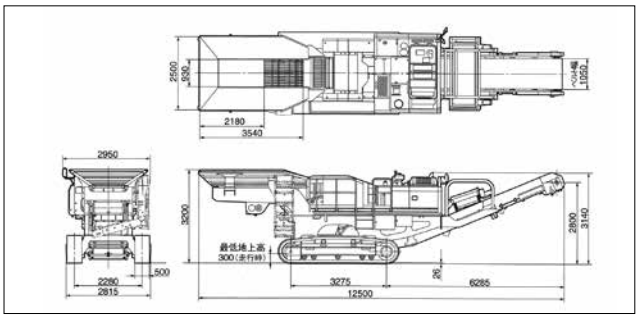

■仕様

運転質量		kg	33,000
定格出力		kW/rpm{PS/rpm}	134/2,050[182/2,050]
寸法	全長	mm	12,500
	全高	mm	3,200
	全幅/輸送時全幅	mm	2,950/2,800
	シュー幅	mm	500
	携帯中心距離	mm	2,280
	接地長	mm	3,275
エンジン	名称		コマツSAA6D102E-2
	型式		直噴、ターボ、空冷アフタークーラー
駆動	走行駆動方式		油圧式
	クラッシャー駆動方式		油圧式

クラッシャー	供給口寸法		mm	1,065×500
	出口スキマ調整範囲（開き側）		mm	50～150
寸法	最大供給塊寸法	コンクリートガラ	mm	1,000×900×475
		自然石	mm	425×425×425
	最適供給塊寸法	コンクリートガラ	mm	475×325×325
		自然石	mm	325×325×325
	走行速度		km/h	3.0
	登板能力		度	25
容量	燃料タンク		ℓ	400
	作動油タンク（交換油量）		ℓ	112

ふるい機

狭い現場でのガラ混じりの建設発生土を分別します。

■BM545S

■寸法図

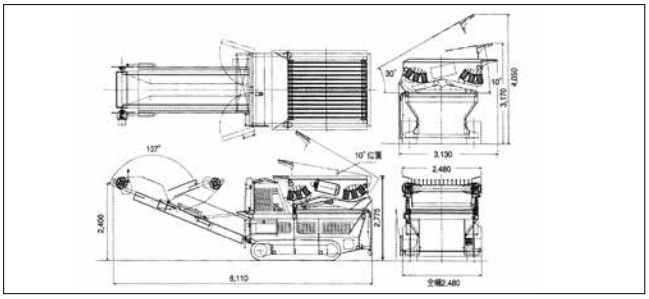

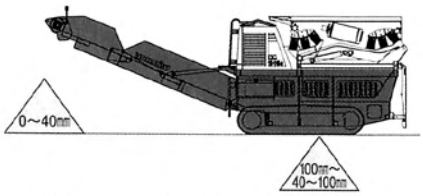

①振動グリズリで大型のガラを分別します。
傾斜角は0～30°の範囲で油圧セット可能なので効率の良い粗選別ができます。
・上段80-120mmピッチのズリバーで大ガラを分別
・下段40×40mm鋼製折網で分別
アンダー材は排出コンベアに供給します。
オーバー材は機械手前に排出します。
②1.05m幅のコンベアが、2.4mの高さまでアンダー材を搬送・排出します。

■仕様

型式				スクリーン BM545S
運転質量			kg	9,800
作業能力			t/h	最大270
走行速度			km/h	1.9
排出方向（オーバー材）				3方向変更可能
排出ベルトコンベア			mm	折り畳み式、ベルト幅1,050
スクリーン網寸法				ズリバー80-120、網口40
エンジン	名称			コマツS4D95LE-3
	型式			4サイクル水冷ターボチャージャー付
	定格出力		kW/rpm{PS/rpm}	40.5/（55）/1.850
足廻り	クローラー		mm	トリプルグローサシュー
	シュー幅		mm	450
主要寸法	全幅		mm	2,480
	全長	作業時	mm	8,110
		運搬時	mm	6,500
	全高	作業時	mm	3,170
		運搬時	mm	2,775
	スクリーン	幅	mm	1,860
		長さ	mm	2,000
付属品				走行ラジコン

※本カタログに記載されている仕様は、代表的な機種です。詳しい仕様についてはお問い合わせ下さい。